MODELO SERIE E

Bomba dosificadora electrónica

Bomba dosificadora de diafragma con control electrónico y display LED, para la dosificación precisa de productos químicos. Caudal de hasta 6 L/h a 5 bar.



ESPECIFICACIONES

Modelo	Serie E
Caudal máximo	6 L/h
Presión máxima	5 bar
Potencia	24 W
Conexión de manguera	6 × 4 mm (exterior × interior)
Display	LED digital
Modo de control	Básico
Conexión eléctrica	Enchufe estándar
Accesorios	Válvula de pie, válvula de inyección y manguera
Dimensiones (L × A × H)	194 × 92 × 182 mm

VENTAJAS

- Materia prima plástica de alta resistencia mecánica y a la corrosión.
- Display LED, intuitivo y fácil de usar.
- Asiento de válvula de PTFE, de mayor resistencia a la corrosión.
- Diseño simple y económico.

OPCIONAL

Tanque para químicos

Polietileno de alta densidad.





MATERIALES

Componente	Material
Cabezal	PP
Diafragma	PTFE
Cuerpo de válvula	PP
Bola de válvula	Cerámica
Asiento de válvula	PTFE
Resorte de válvula	Hastelloy
Juntas	FPM

DIMENSIONES

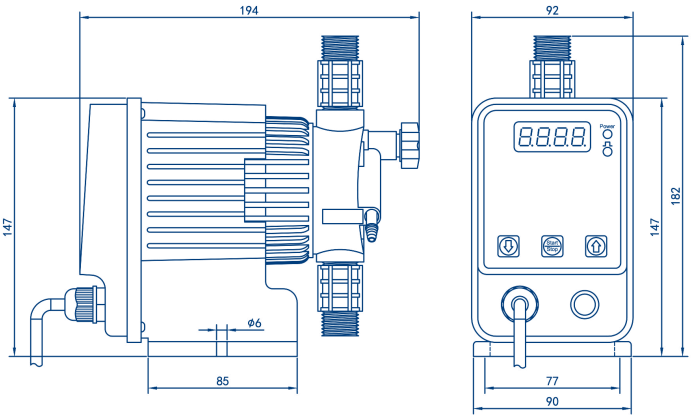

Datos según el fabricante. Especificaciones sujetas a cambio sin previo aviso.

www.doctoragua.com.ar
Av. Corrientes 2365, CABA

WhatsApp 11 6024-5783
Tel. (11) 4951-7763
Email ventas@doctoragua.com.ar